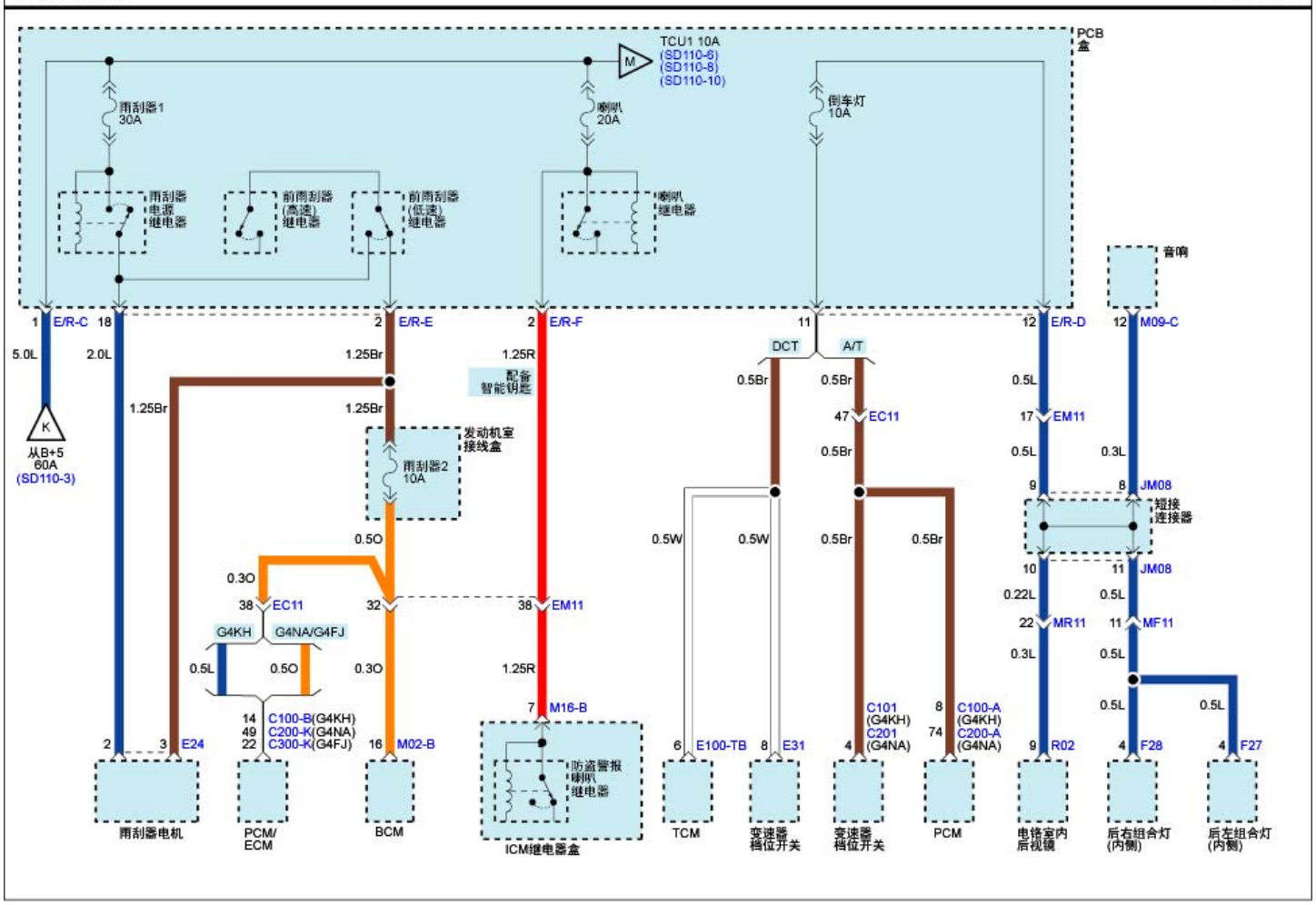电源分布(4) SD110-4